K600i 가변 데이터 프린터

다용도로 사용할 수 있는 프린터

다양한 제품 재질에 디지털 가변 데이터를 인쇄하기 위한 간단하고, 생산적이고, 비용 효율적인 프린터

Domino. Do more.

K600i - 다용도 프린터

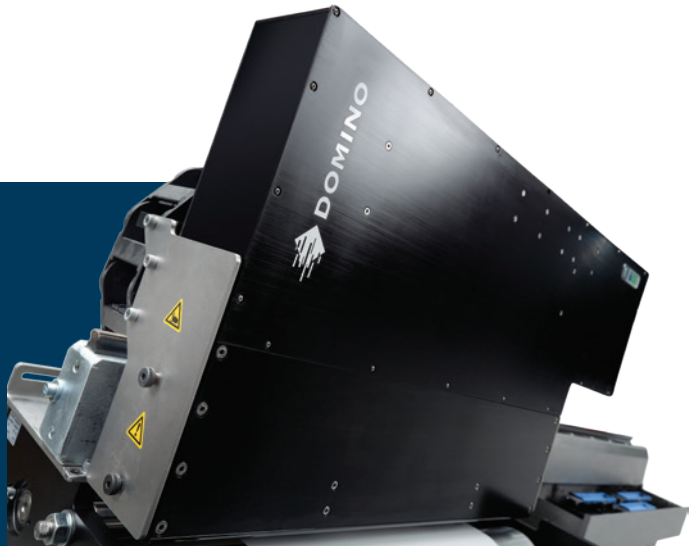

다양한 제품 재질에 인쇄할 수 있는 **K6**00i는 뛰어난 생산성과 600dpi 인쇄 품질과 결합된 제품입니다.

K600i는 필요 인쇄 폭에 맞추어 기존 디지털 각인용 웹 또는 시트 취급 시스템에 통합하거나 단일 디지털 프레스 형식으로 구성할 수 있습니다.

K600i는 전 세계 600여 곳에 설치된 6세대 기술에서 더 발전한 세계 정상급 제품입니다. 고충격 UV 경화 잉크는 물론 비용 효율적인 수성 안료 잉크를 사용할 수 있는 이 잉크젯 프린터로 최고 200m/min의 속도로 작동합니다. 고객에게 부가 가치를 제공하고 매출과 수익성을 높여 보시기 바랍니다.

다양한 재질에 가능한 각종 코드 인쇄

시트, 웹용 라벨, 태그, 티켓, 양식, 보안 폼, 광고용 우편물 등에 인쇄할 수 있습니다.

QR 코드와 같은 가변 2D 코드를 비롯한 고품질 사전 인쇄 라벨을 맞춤 설정합니다.

가변 및 안전 데이터를 맞춤 설정하여 인쇄 가능하므로, 보안 수입 인지, 이벤트 티켓, 게임, 전화 카드, 제약용 카톤 포장에 적합합니다.

티켓과 폼에 2D 코드, 바코드, 숫자 배열을 인쇄할 수 있습니다.

Greener credentials

도미노는 환경 보호를 위한 헌신적인 노력과 투자를 통해 나날이 엄격해지는 정부 규제, 산업 및 기업 표준과 법률에 대한 대응책을 계속해서 제시하고 있습니다. 천연자원 및 에너지 소비와 폐기물 발생을 최소화하기 위해 최선을 다하고 있습니다. 도미노 제품은 RoHS 및 WEEE를 준수하므로 재활용이 가능합니다.

K600i

K600i는 천연자원을 효율적으로 사용하는 UV 경화, LED 경화, 수성 잉크와 함께 공급됩니다. UV 경화 잉크는 화학 물질이므로 올바르게 사용해야 하지만 솔벤트 잉크에 비해 환경적 이점이 매우 큽니다. 솔벤트 잉크는 공기 중으로 증발하는 휘발성 용매가 95%나 들어있으며, 프린트 헤드를 정기적으로 세척해야 합니다. 하지만, **K6**00i UV 경화 잉크에는 휘발성 용매가 단 1%만 포함되어 있습니다.

K600i 제품군

각 프린터에는 마운팅 브래킷과 통합 Domino **i-Tech *CleanCap*** 유지보수 스테이션을 포함한 소형 프린트 바가 포함되어 있습니다.

K600i 가변 데이터 인쇄

600dpi에서 최고 속도 200m/min로 고품질 가변 데이터를 디지털 인쇄합니다.

K600i 바니쉬

인쇄판이나 스크린이 필요없는 스팟 및 돌출 바니쉬 기능

K600i 흰색 인쇄

스크린 인쇄에 비해 비용 효율적인 대안으로서 다양한 라벨 및 포장 분야에 적합합니다.

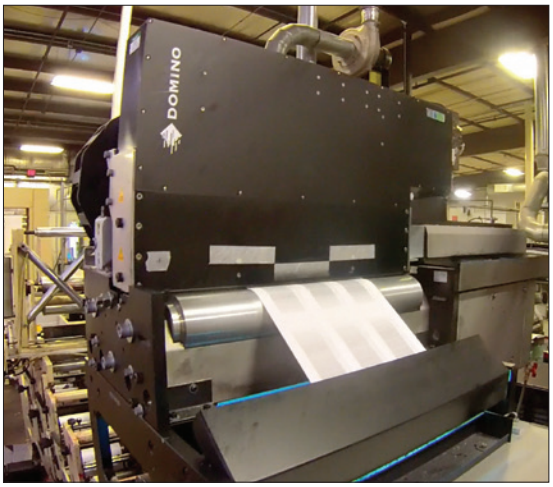

인쇄 속도:

600 x 600 dpi - 75m/min(246ft/min)
최적 밀도

600 x 600 dpi - 100m/min(328ft/min)

600 x 300 dpi - 150m/min(492ft/min)

듀얼 바:

600 x 600dpi - 150m/min(492ft/min)
최적 밀도

600 x 600dpi - 최고 200m/min(650ft/min)

간편성

다른 디지털 인쇄 기술과 달리 피에조 잉크젯은 작업을 간소화한 비접촉 인쇄 방식입니다. 수동 작업이 감소함으로써 안정성이 향상됩니다.

모듈형

하나의 인쇄 모듈로 폭 108mm까지 인쇄할 수 있으며, 이중 인쇄 모듈을 7개까지 연결하여 폭 782mm까지 인쇄할 수 있습니다. Domino **i-Tech *StitchLink*** 마이크로 모터 컨트롤러 기술로 프린트 헤드 정렬과 이미지 스티칭을 실행합니다.
간편하고 정확하기 때문에 고품질 이미지를 빠르게 설정할 수 있습니다.

인쇄 모듈	인쇄 폭	
	(mm)	(inches)
x 1	108	4.25
x 2 또는 4	220	8.69
x 3 또는 6	333	13.11
x 4 또는 8	445	17.54
x 5 또는 10	558	21.96
x 6 또는 12	670	26.39
x 7 또는 14	782	30.81

스마트한 기술

도미노의 **i-Tech** 구성품이 결합되어 성능이 뛰어난 것은 물론 유연성과 안정성도 우수한 시스템을 만듭니다.

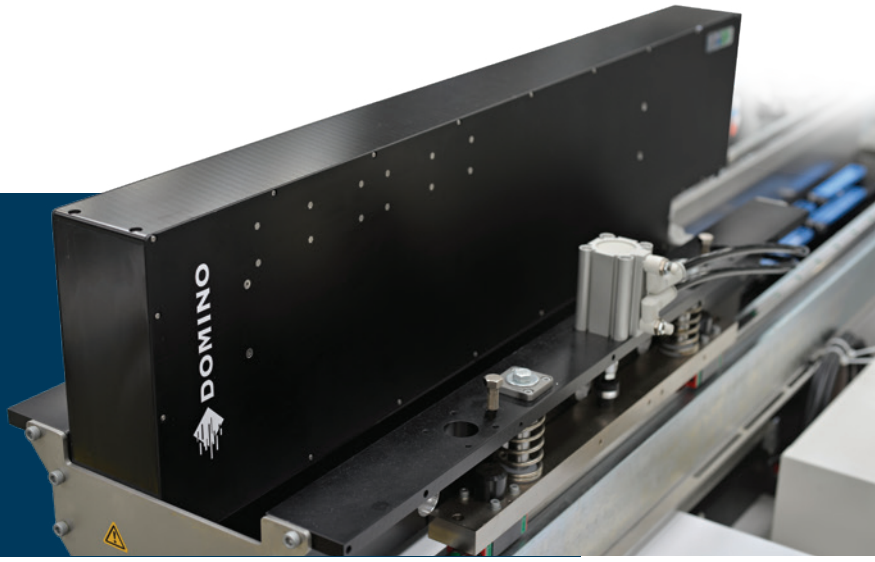

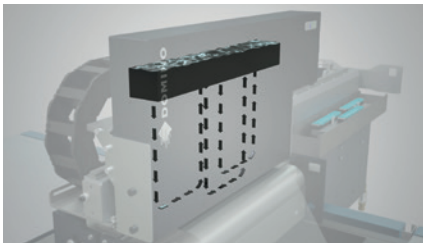

i-Tech *ActiFlow*

우수한 분사 성능과 안정성을 위한 잉크 재순환

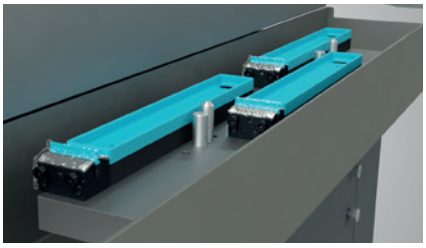

i-Tech *CleanCap*

최적의 인쇄 품질과 생산성을 위한 자동 프린트 헤드 청소 및 캐핑 스테이션

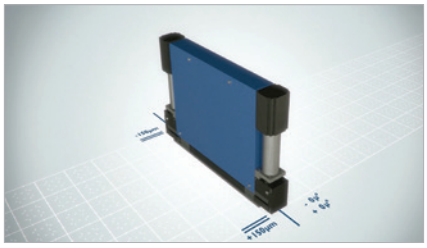

i-Tech *StitchLink*

전체 웹 인쇄 너비에 걸쳐 정확한 배합 및 원활한 인쇄를 위한 자동 프린트 헤드 정렬

최소한의 유지보수로 가능한 높은 안정성

도미노는 프린트 헤드의 지속적인 작동을 보장합니다. 도미노만의 **i-Tech *ActiFlow*** 잉크 순환 시스템은 프린트 헤드가 멈췄을 때도 잉크가 프린트 헤드 주변을 항상 이동하게 합니다.

이렇게 잉크에서 기체를 제거하여 노즐 성능에 영향을 줄 수 있는 기포 형성을 방지합니다. ***ActiFlow***는 일관되고 안정적인 인쇄 결과를 유지하고 작업자 개입을 줄입니다.

가동 시간 증가 및 유지보수 비용 절감으로 수익성 개선

K600i의 혁신적인 **i-Tech *CleanCap*** 자동화 프린트 헤드 세척 및 캐핑 기술로 자동 세척 효과를 구현합니다. ***CleanCap***은 청결하고 일관적인 프로세스입니다. 즉 프린트 헤드 노즐 막힘이나 손상 위험이 크게 줄어들기 때문에 매일 수동으로 프린트 헤드를 세척하지 않아도 됩니다.

프린트 헤드는 작동하지 않을 때 ***CleanCap***으로 자동 이동하며, 여기서 다음 사용을 위해 프린트 헤드 세척과 캡 장착이 진행됩니다.

워크플로우 효율성 - 인쇄 그 이상의 효과

산업 표준 잉크젯 및 라인 컨트롤러

도미노의 **Editor® Starlight**를 사용하여 인쇄용 데이터 파일을 수신하고 구성할 수 있습니다. 다양한 데이터 형식의 수신이 가능합니다.

또한, 데이터 작성 도구를 사용해 자르기, 스태킹, 반복 숫자 부여와 같은 작업을 처리할 수 있습니다. 다양한 분야의 니즈를 충족하기 위한 우편물 분류와 인라인 카메라 검증과 같은 다양한 머신 제어 옵션이 있습니다. 원격 데이터 준비와 설정에 네트워크 솔루션을 사용할 수 있습니다.

강력한 데이터 처리 능력

중요한 가변 데이터 콘텐츠를 고품질 출력해야 하거나 PDF 워크플로우가 선호되는 분야에는 도미노의 **Editor™ RIP**가 적합합니다. 간단한 데스크톱부터 여러 개의 랙 마운트 블레이드까지 다양한 모듈형 솔루션을 구성하여 데이터 요구 사항을 처리할 수 있습니다. 또한, 고품질 인쇄 결과를 위해 완벽한 그레이스케일 이미지 처리도 지원합니다. PDF 파일은 물론 IPDS 및 AFP 데이터 스트림용 옵션이 포함되어 있습니다.

Quadient – Inspire Designer

업계 표준 Quadient-Inspire Designer 소프트웨어로 여러 페이지로 구성된 PDF 파일을 작성한 후 **K6**00i **Editor™ RIP**로 인쇄할 수 있습니다. 간단한 레이아웃 도구로 시작하여 가변 데이터 파일에서 데이터를 추출한 후 템플릿 배경 이미지에 통합하면 여러 페이지로 구성된 인쇄용 PDF 파일을 제작할 수 있습니다.

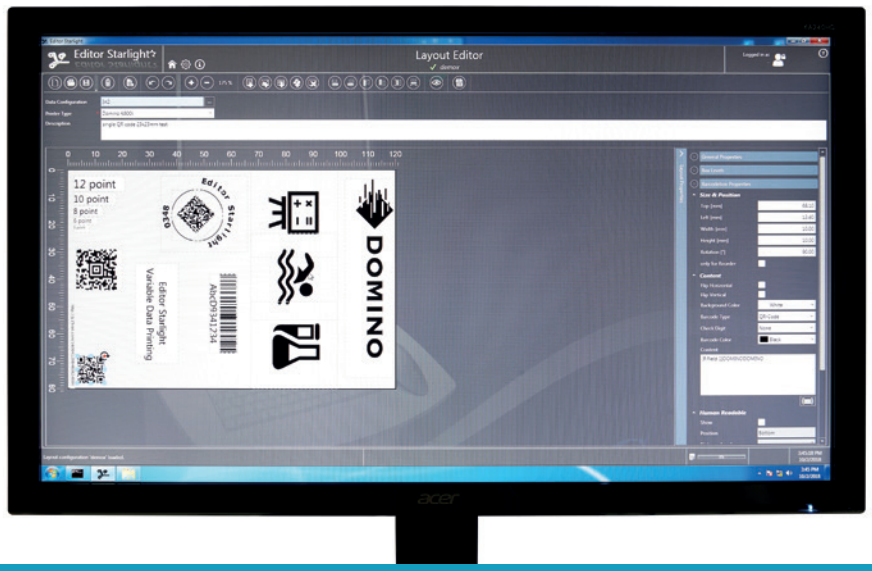

간편한 통합

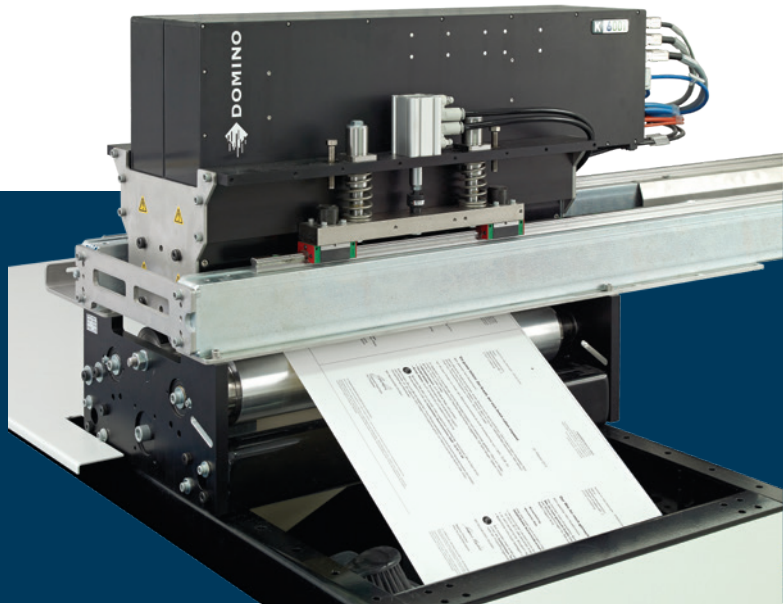

콤팩트한 설계로 기존 프레스, 마감 라인, 메일 베이스 또는 시트 공급 베이스 등에 설치가 용이하며, 약간의 공간과 적절한 재료 제어력만 있으면 기존 라인을 디지털로 전환할 수 있습니다.

장비 옵션에 롤러 섹션 및 웹 확장이 포함되어 기존 장비에 간단하게 통합할 수 있습니다.

사용하는 만큼만 비용 발생

K600i에는 소모품이 거의 없습니다. 잉크와 플러쉬는 사용량에 따라 충전됩니다.

작업별로 네 가지 잉크 드롭 크기(6, 7, 11, 14pl) 중에서 하나를 선택하십시오. 미디어별로 인쇄 품질을 최적화하거나 잉크 사용을 제어하여 생산 비용을 줄일 수 있습니다. 최고의 품질이 요구된다면 다양한 잉크 드롭 크기를 사용하여 이미지를 만드는 그레이스케일 성능을 갖춘 도미노의 **Editor™ RIP**를 사용하십시오.

잉크 전문

브랜드 보호와 보안 마킹을 위한 형광 UV 판독 잉크 등 다양한 잉크를 사용할 수 있습니다.

디지털 모노크롬 인쇄를 사용하는 이유

- **최고의 생산성** - 최대 200m/min(650 ft/min)의 작동 속도
- **우수한 인쇄 품질** - 기본 해상도 600dpi 및 그레이스케일 인쇄 가능
- **다목적성** - 소형, 모듈형, 108mm(4.25”) ~ 782mm (30.81”)의 폭에 인쇄 가능
- **신뢰성** - 작업을 간소화한 비접촉 인쇄 방식으로 수동 개입을 최소화하고 가동 중단 시간을 줄입니다.
- **저비용 투자** - 디지털 프레스를 구매하지 않고 기존 생산 장비를 활용하여 부가 가치가 높은 가변 데이터 인쇄를 할 수 있습니다.
- **낮은 운영 비용** - 네 가지 잉크 드롭 크기(6, 7, 11 14pl) 중에서 하나를 선택하여 다양한 재질의 인쇄 품질을 최적화하거나, 잉크 사용을 관리하고 작업당 비용을 절감하십시오.
- **설정 시간 단축** - **i-Tech *StitchLink***만의 자동 마이크로모터 컨트롤러 기술로 스티치라인 없이 정밀하게 헤드를 정렬할 수 있습니다.
- **가동 중단 시간 감소** - **i-Tech *ActiFlow*** 연속 잉크 순환 시스템이 잉크에서 기체를 제거하여 기포와 노즐 막힘을 예방하므로 불량과 유지보수의 필요성이 감소합니다.
- **유지 보수 감소** - **i-Tech *CleanCap*** 자동 프린트 헤드 세척 및 캐핑 스테이션이 프린트 노즐 막힘 위험을 줄이고 프린트 헤드의 수명을 연장합니다.

K600i 제품 구성

스마트한 기술

i-Tech 구성품이 결합된 시스템으로 유연성과 안정성이 우수합니다.

기술 사양

작동 성능	
최고 라인 속도 표준	37.5 ~ 150m/min(123 ~ 492ft/min)
최고 라인 속도 듀얼	150 ~ 200m/min(492 ~ 650ft/min)
인쇄 해상도	300dpi - 600dpi - 1200dpi 옵션
공칭 잉크 드롭 크기	6, 7, 11, 14pl(14pl 드롭은 저속에서만 적용)
이미지 폭 범위	108mm(4.25") ~ 782mm(30.81")
미디어부터 프린트 헤드까지 공칭 거리	1.0mm
미디어	코팅 및 비코팅 종이, 포일, 플라스틱
잉크 시스템	
잉크 공급	1 ~ 10리터(잉크에 따라 상이)
잉크 유형	UV 경화/LED 경화/수성/포일 접착/화이트 고안료
워크플로우	
Editor™Starlight:	
폰트	Windows® True Type, Adobe, OCR,
바코드	Australian Post Custom, Australian Post Redirect, Australian Post Reply Paid, Australian Post Routing, CodaBar 2 widths, Code 11,Code 2 of 5 Data Logic, Code 2 of 5 IATA, Code 2 of 5 Industry, Code 2 of 5 Interleaved, Code 2 of 5 Matrix, Code 2 of 5 Standard, Code 39, Code 39 (ASCII), Code 93, Code 93 (ASCII), Code 128, Code 128A, Code 128B, Code 128C, DPD Code, DP Identcode, DP Leitcode, EAN13, EAN13P2, EAN13P5, EAN14, EAN8, EAN8P2, EAN8P5, EAN128, Flattermarken, GS1-128, GS1 DataBar,GS1 DataBar Expanded,GS1 Data Bar Expanded Stacked, GS1 DataBar Limited, GS1 DataBar Stacked, GS1 DataBar Stacked Omnidirectional, GS1 Data Bar Truncated, ISBN, Italian Postal, Japanese Postal, KIX, Korean Postal, LOGMARS, MSI, NVE-18, Pharmacode One-track, Pharmacode Two-track, PLANET 12, PLANET 14, Plessey, Plessy Bidirectional, PZN, Royal Mail 4State, SSCC-18,Telepen,Telepen Alpha, UCC/ EAN 128,UPC 12,UPC 25,UPC A,UPC-A P2,UPC-A P5,UPC-E,UPC-E P2,UPC-E P5, USPS Intelligent Mail Barcode, USPS PostNet5, USPS PosNet6,USPS PostNet9,USPS Post-Net10,USPS PostNet 11,USPS PostNet12.
2D 코드	Data Matrix, MicroPDF417, PDF417, PDF417 Truncated, QR-Code, Quantrum-code
그래픽:	.bmp, .pcx, .tif, .jpg, .gif, .pdf
Editor™ RIP:	IPDS, AFP 데이터 스트림 및 PDF 파일
주요 치수	
도관 길이 - 메인 인클로저부터 프린터 헤드까지	4m (1x1 모듈), 5m (1x3 모듈), 4.25m (기타)
도관 길이 - 메인 인클로저부터 플러쉬 보틀까지	4m
1x3 헤드 프린트 바(WxDxH)	1,330 x 354.4 x 705.4 mm (도관은 높이 치수에서 제외)
소형 10L 잉크 공급 상자(WxDxH)	640 x 441 x 425 mm (도관 반경은 치수에서 제외*)
중형 10L 잉크 공급 상자(WxDxH)	800 x 400 x 1810 mm (도관 반경은 치수에서 제외*)
플러쉬 홀더 (WxDxH)	234 x 234 x 360 mm (공기 조절기 및 도관 반경은 치수에서 제외*) *폭은 맞춤 가능합니다. 아래를 참조하시기 바랍니다.
서비스	
전기	**K6**00i: 110~240v AC50~60Hz 10A (오토 레인징) UV 시스템: 운영에 따라 상이, 일반적으로 380~420v 3상 드롭
압축 공기	6~8바 청정 건조 공급
환경 조건	
최적의 온도 범위	20~30ºC (68~86ºF)
최적의 습도 범위	40~60%
보조 장비	
프린트 헤드 가딩 UV 드라이어, LED UV 피닝, 웹 클리너, 웹 가이드, 정전기 방지 바, 메일 베이스, 웹 확장, 릴 투 릴 시스템, 아치형 롤러 섹션, 코로나 처리	

소형 인클로저 - 최대 인쇄 노즐 3개 또는 폭 333mm/13" 인쇄 시스템을 위한 10리터 잉크 공급 박스

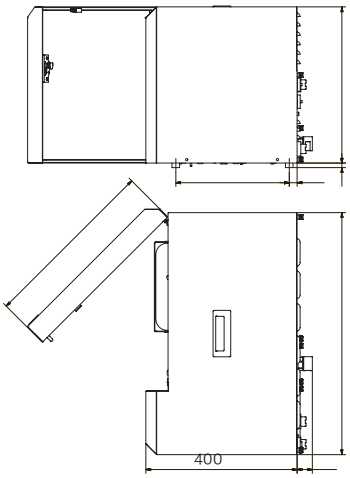

3개 이상의 인쇄 모듈 시스템을 위한 중형 잉크 공급 상자

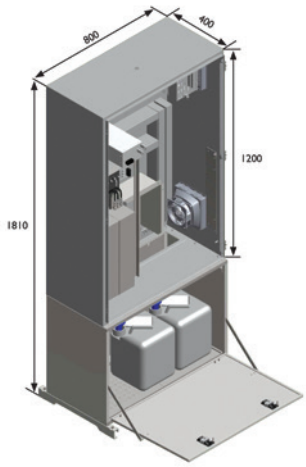

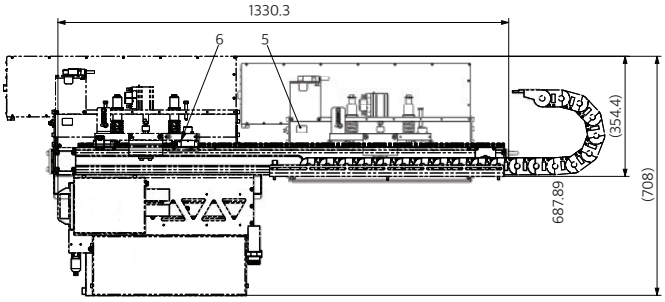

인쇄 폭	헤드 마운트 길이
108mm(4.25") 단일	1339mm*, 1800mm, 2215mm
333mm (13") 단일	1339mm*, 1800mm, 2215mm
333mm (13") 듀얼	1400mm*,1800mm, 2215mm
558mm (22")	1800mm*, 2215mm, 2600mm
782mm (30")	2400mm*, 2800mm, 3400mm

* 표준 길이: 특별 요청에 따라 맞춤형 길이 헤드 마운트를 제공할 수 있습니다.

http://bit.ly/2eLcpZM

MIX
Paper from responsible sources
FSC® C103228

www.dominokorea.com

K600i/08/22 도미노는 고지 없이 제품 디자인이나 사양을 변경할 권리가 있습니다. 본 브로슈어에 포함된 일부 정보는 특성상 일반적인 내용을 전달하며 고객은 적용 가능성을 테스트해야 합니다.